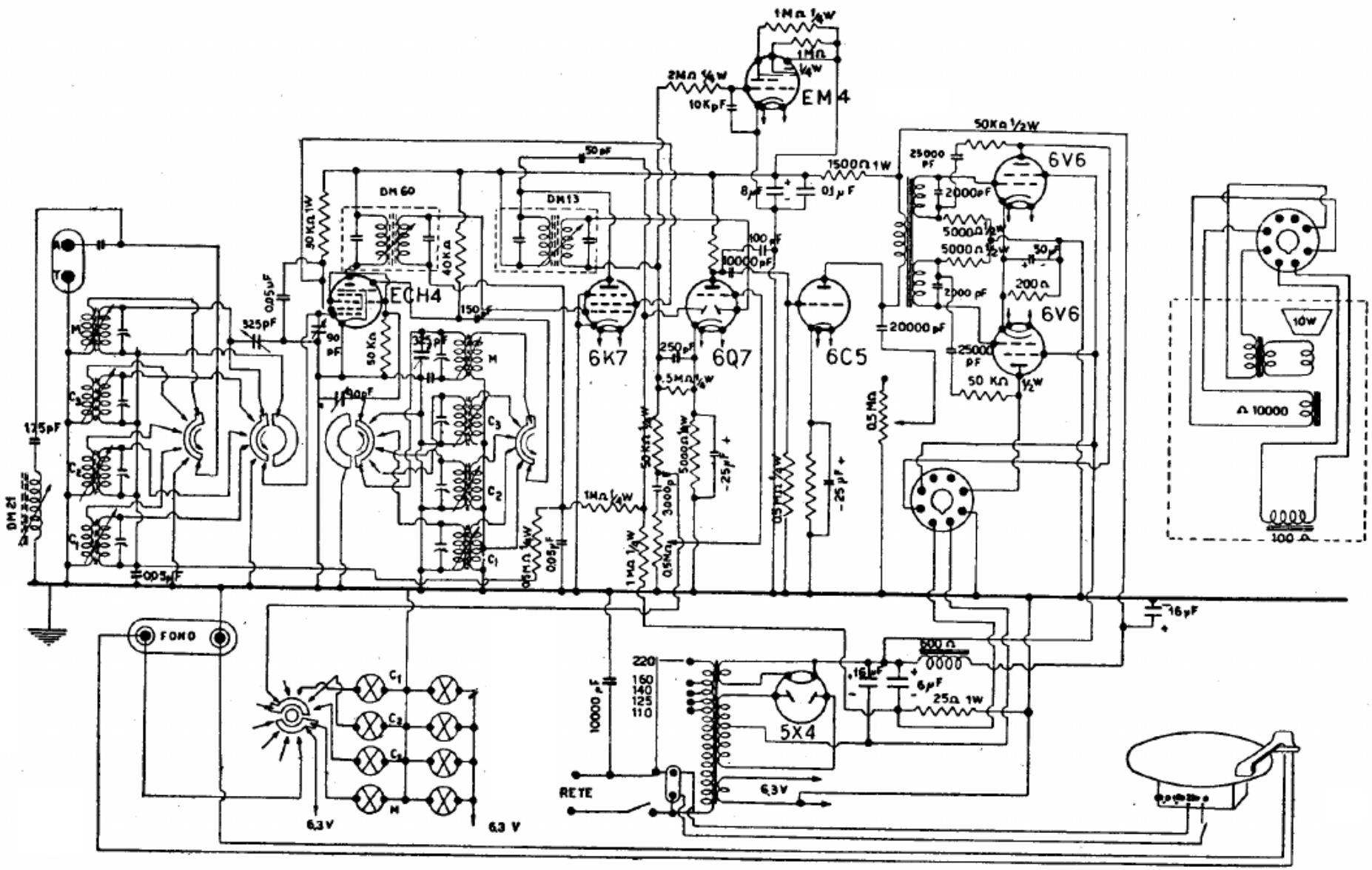

IMER RADIO - Mod. 745 - Radiofonografo con due 6V6 G finali in controfase. Potenza d'uscita 10 W. Media frequenza: 467 kc/s.

IMER - Mod. 745